納入先　ACCEPTER
殿

フリッカ抑制装置700kVA
アクティブフィルタ方式

(注記)　金属ケース等のA種、C,D種及びその他の接地工事等は、標記を省略致しております。

相による色別(JEM1134準拠)

三相回路

第1相	赤
第2相	白
第3相	青
零相及び中性相	黒

単相回路

第1相	赤
中性相	黒
第2相	青

直流

正極(P)	赤
負極(N)	青

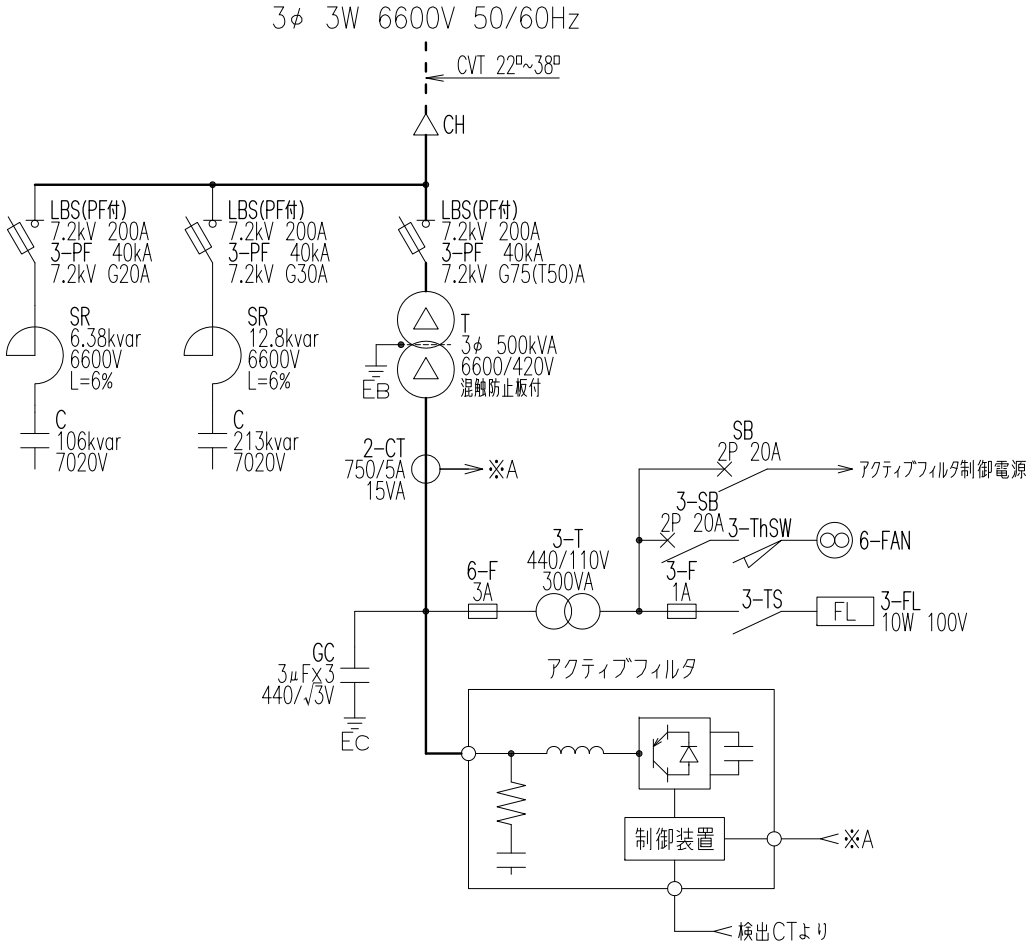

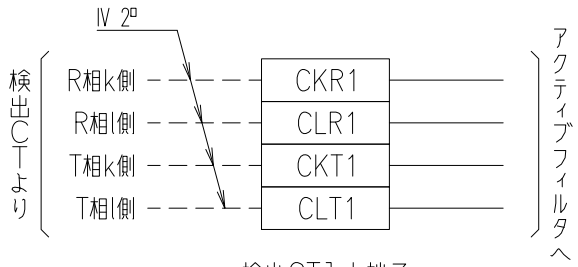

検出CT入力端子

記号 MARK	変更記事 CHANGE CONTENTS	日付 DATE
3		. .
2		. .
1		. .

承認 APRD.	検図 CHKD.	製図 DRWN.	設計 DSND.	単位 DIM
2013.06.19	2013.06.19	2013.06.19	2013.06.19	mm
奥田(祐)	奥田(卓)	松木	奥田(卓)	

担当 CHRG.
管理番号 LOT.NO.
御注文主 CUSTOMER 殿
日付 DATE 2013. 06. 19
用途 USE フリッカ抑制装置 700kVA
品名 TITLE 単線結線図
シート番号 SHT.NO
尺度 SCALE χ
淀川変圧器株式会社 YODOGAWA TRANSFORMER CO.,LTD.
図番 DWG.NO AF700A60