納入先 ACCEPTER 殿

# フリッカ抑制装置600kVA
## アクティブフィルタ方式

(注記) 金属ケース等のA種、C,D種及びその他の接地工事等は、標記を省略致しております。

相による色別(JEM1134準拠)

三相回路

| | |
|---|---|
| 第1相 | 赤 |
| 第2相 | 白 |
| 第3相 | 青 |
| 零相及び中性相 | 黒 |

単相回路

| | |
|---|---|
| 第1相 | 赤 |
| 中性相 | 黒 |
| 第2相 | 青 |

直流

| | |
|---|---|
| 正極(P) | 赤 |
| 負極(N) | 青 |

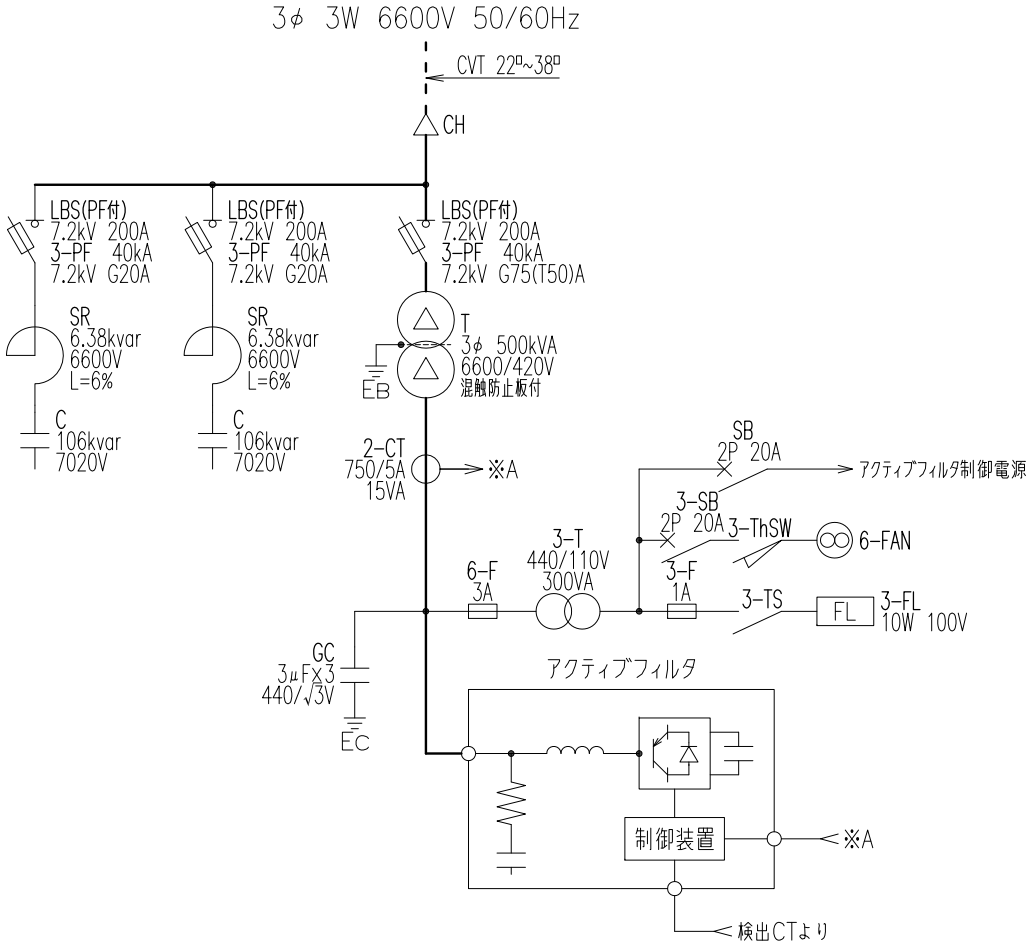


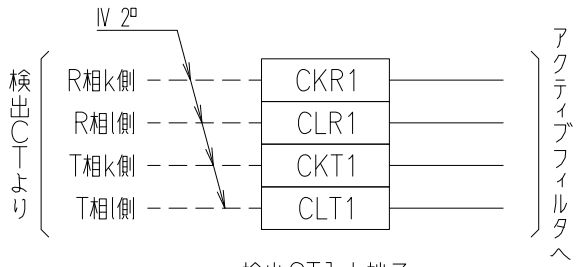


検出CT入力端子

| 記号 MARK | 変更記事 CHANGE CONTENTS | 日付 DATE |
|---|---|---|
| 3 | | . . |
| 2 | | . . |
| 1 | | . . |

| 承認 APRD. | 検図 CHKD. | 製図 DRWN. | 設計 DSND. | 単位 DIM |
|---|---|---|---|---|
| 2013.06.19 | 2013.06.19 | 2013.06.19 | 2013.06.19 | mm |
| 奥田(祐) | 奥田(卓) | 松木 | 奥田(卓) | |

担当 CHRG.

管理番号 LOT.NO.

御注文主 CUSTOMER 殿

日付 DATE 2013. 06. 19

用途 USE フリッカ抑制装置 600kVA

品名 TITLE 単線結線図

シート番号 SHT.NO

尺度 SCALE χ

淀川変圧器株式会社 YODOGAWA TRANSFORMER CO.,LTD.

図番 DWG.NO AF600A60